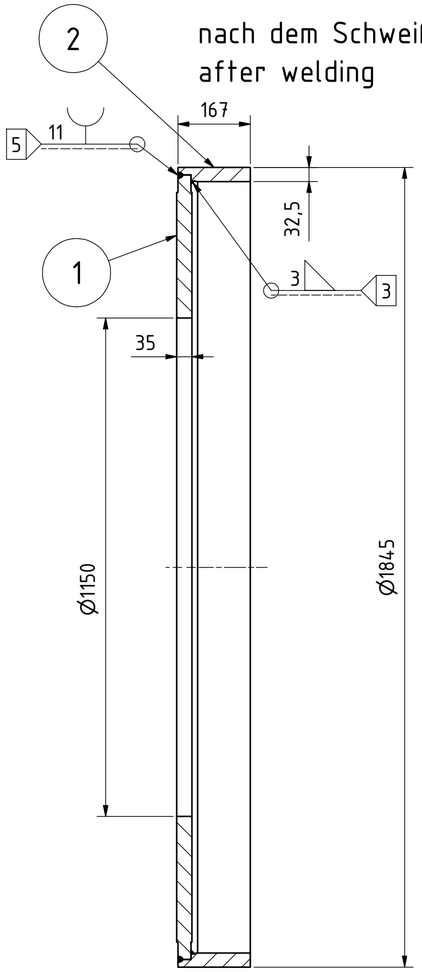

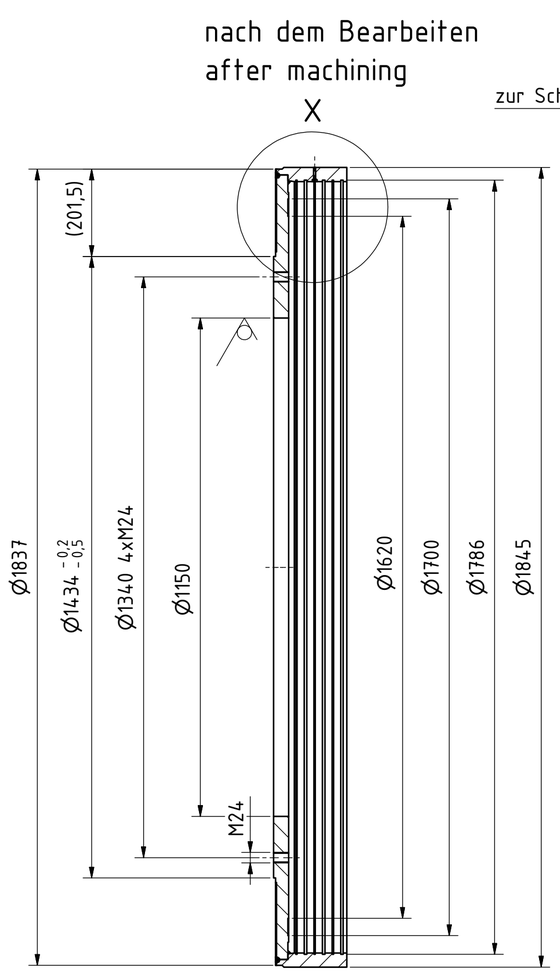

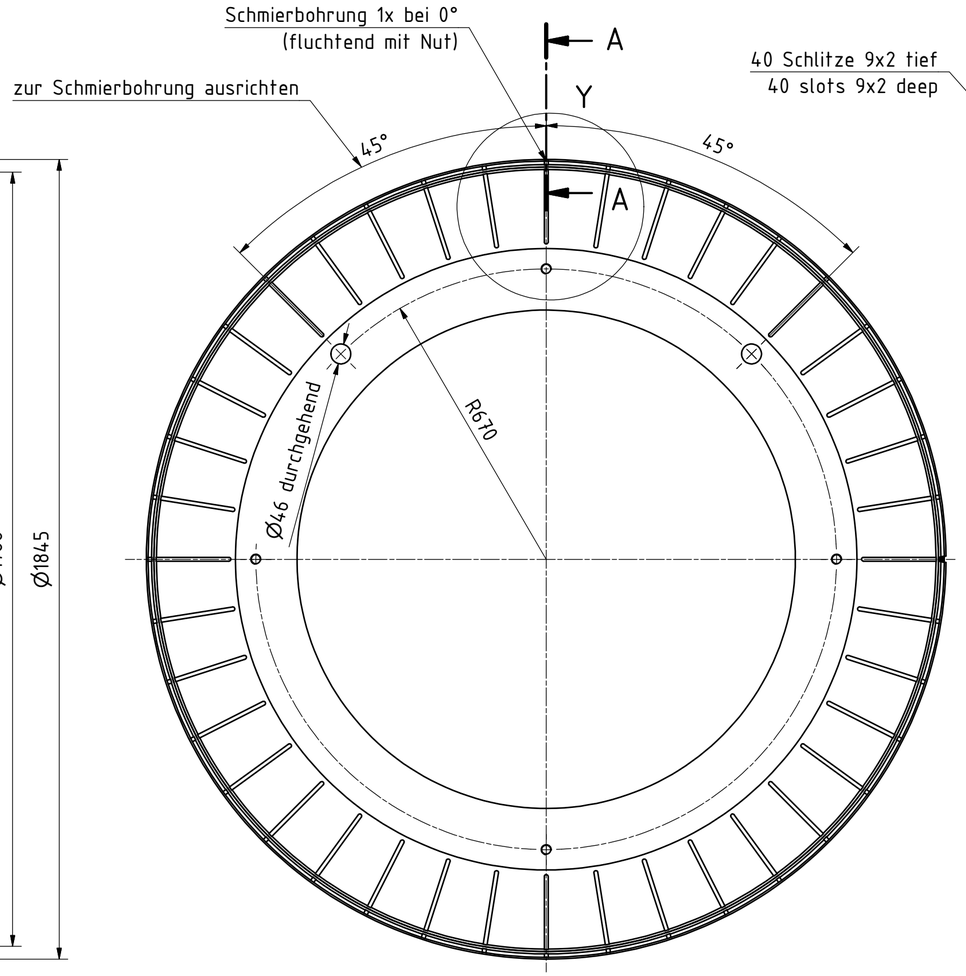

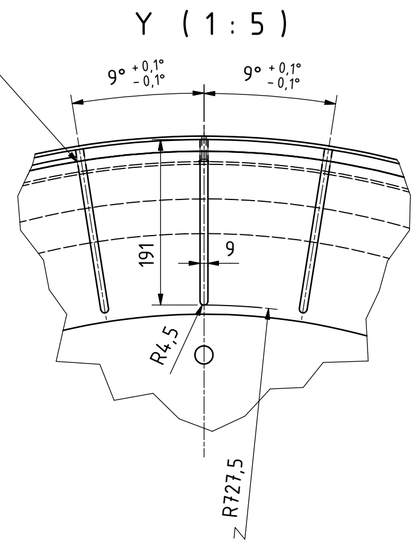

Achtung:
Zum allgemeinen Schweißablauf ist die nachstehende Reihenfolge zu beachten:

1.) Tulpennaht
2.) Kehlnaht

A-A (1 : 1)

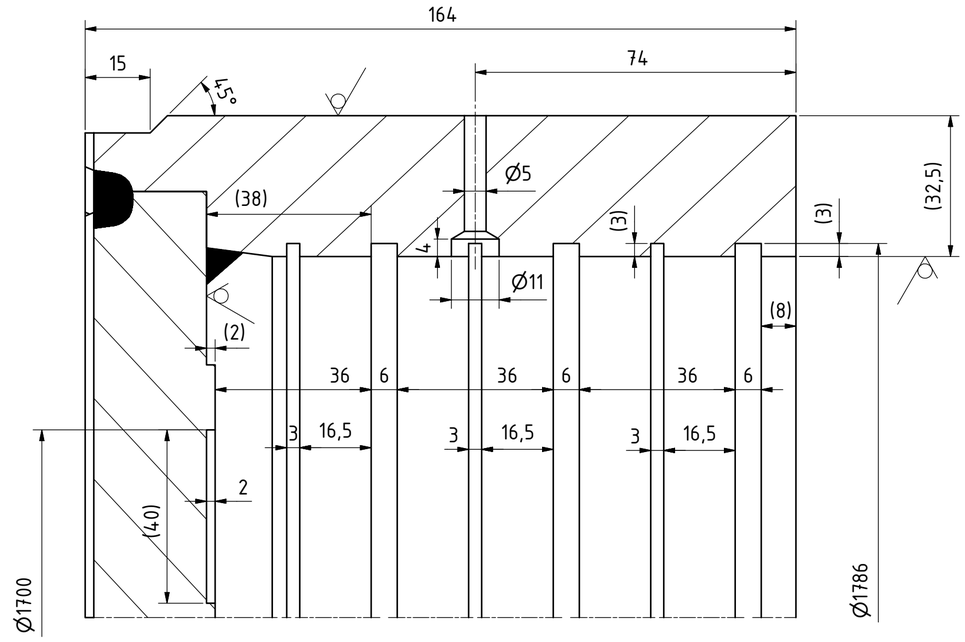

X (1 : 5)

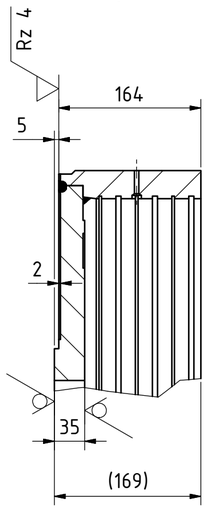

Bewertung v. Unregelmäßigkeiten an Schweißnähten nach DIN EN ISO 5817		
☒ B	☐ C	☐ D

Rz 40 (✓)

Stand/state	Datum/date	gezeichnet/drawn	Bemerkung/notice
C	27.04.2015	Kienle	changed WPS
C	27.04.2015	Kienle	Schweissanweissung geaendert
B	13.02.2014	Läufle	changed WPS
B	13.02.2014	Läufle	Schweissanweisung geaendert
A	10.01.2011	Kienle	Erstzustand

Oberflächen/surface DIN-ISO 1302

Kanten/edge ISO 13715
Innenkanten/inside edge 0,8 Außenkanten/outside edge 0,5

Für Maße ohne Toleranzangabe for dimensions without a tolerance: DIN ISO 2768 mL

Für diese Zeichnung behalten wir uns alle Rechte vor. Schutzvermerk nach ISO 16016 beachten.
we keep all rights for this drawing consider protective note ISO 16016.
Confidential

CAD-Zeichnung/CAD-Drawing

Maßstab/scale	Werkstoff/material	Gewicht/weight
M 1:10	1.4571	650.00 kg

Erstauftrag Nr.:
Ähnlich Zeichg. Nr. 4 0 0 0 1 1 6 8 1

Mat.-Text 1: T R O M M E L R I N G
Mat.-Text 2: 1 8 7 T I E F M I T H E I Z U N G
mat.-desc 1: DRUM RING
mat.-desc 2:

Maschinen-Typ machinen-type: R P F X 2 0
Abmessung dimension: D 1 8 3 7 / 1 1 5 0 X 1 6 8
Material-Nr.: material-no.: 4 0 1 0 0 1 3 2 2 9
Dokument-Nr.: document-no.: 6 0 0 1 6 4 3 6 3 - 0 0 1
Stand: C
Format: A2